取扱説明書 INSTRUCTION

Ver.001

AHD 220万画素赤外線搭載屋内ドーム型カメラ

RD-CA235

ARUCOM
TO SAFE SOCIETY

防犯カメラ・
監視カメラ専門店 株式会社アルコム

目　次

1. 目次 ―――― 3

2. 取扱上の注意 ―――― 4

3. 製品概要 ―――― 5

4. 同梱物一覧 ―――― 5

5. 製品仕様 ―――― 6

6. 寸法図 ―――― 6

7. カメラの取付方法 ―――― 7

8. カメラの設定方法 ―――― 8

9. カメラの配線方法 ―――― 9

10. アフターサービスについて ―――― 10

取扱上の注意

1. 天井に取り付ける際には、カメラの重さを十分考慮し設置して下さい。
   故障の原因となりますので、カメラを落としたり、強い衝撃や振動を与えないで下さい。

2. テレビ・無線機・磁石・電機モーター・変圧器・スピーカーなどの電磁波のある場所へのカメラの設置は避けて下さい。
   これらの装置から発生する電磁波がビデオ映像を歪める恐れがあります。

3. カメラ本体から高熱及び煙が発生した場合には、即座に使用を停止し購入先へお問い合わせ下さい。

4. 人体に危険を及ぼす恐れがある為、カメラ本体を分解しないで下さい。分解すると保証対象外となります。故障の際には、購入先へお問い合わせ下さい。

5. 使用・不使用中に関わらず、カメラを日光やその他、極端に明るい場所に向けないで下さい。

6. 濡れた手で電源コードや電源コネクタ付近を触ると感電する恐れがございますのでご注意下さい。

7. カメラをオイルやガスが発生する場所付近で使用しないで下さい。

8. CMOS センサーの表面を直接、手で触れないで下さい。カメラ本体の汚れを落とす際には、柔らかい布を使用し軽く拭き取ってください。CMOS センサー及びレンズのクリーニングには、エタノールで濡らしたレンズ用洗浄紙又は、綿棒を使用して下さい。

9. 指定された温度・湿度以上の環境下での使用はお控え下さい。

※製品仕様及び外観は予告なく変更する事があります。　予めご了承願います。

製品概要

RD-CA235はアナログ方式のカメラでありながらメガピクセル（220万画素）画質を出力できる最高技術を集結させたAHD(Analog High Definition)カメラです。
アナログカメラを既に設置している場合、既存の同軸ケーブルをそのまま活用できるので、機器の入れ替えだけで従来のアナログカメラの約4倍の高画質監視が可能になります。

同梱物一覧

※設置の前に必ず下記の同梱物をご確認下さい。

	・カメラ本体		・取扱説明書(本書)
	・カメラ取付 ネジ×3 ・アンカー×3		・電源アダプタ ・BNCPコネクタ
	・保証書		

製品仕様

型番	RD-CA235
イメージセンサー	1/3インチSONY CMOS
解像度	1920×1080pixel
画素数	220万画素
撮影範囲	水平：78度／垂直：58度
映像出力	BNC×1
動作可能周囲温度	-10～+50度
最低照度	カラー0.1Lux 白黒0.06Lux (赤外線照射時：0Lux)
レンズ	f=3.6mm
赤外線照射距離	最大8～12m
外形寸法	約104.4（径）×78.75（高）mm
重量	約400g
電源	DC12V
消費電流	約80mA（赤外線照射時約280mA）
デイナイト機能	有り
フリッカレス機能	有り
オートゲインコントロール機能	有り
オートホワイトバランス機能	有り
WDR機能	有り

寸法図

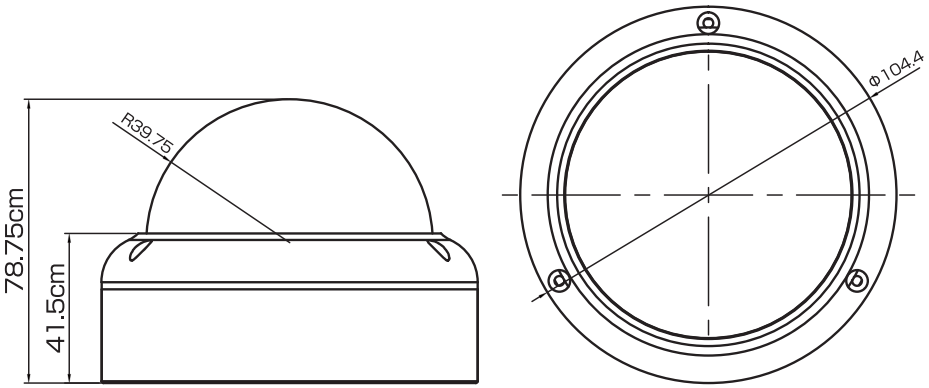

カメラの取付方法

カメラの取付け・レンズ調整を行うにはカメラカバーを開ける必要があります。

① ３本のネジを取り、カメラカバーを開けます。

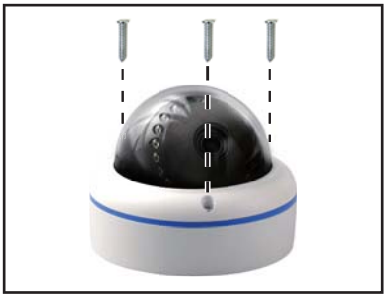

② 付属のネジで設置場所に本体を取り付けます。

※設置場所がコンクリートの場合は、
付属のアンカーを使用してください。

コンクリートアンカー

付属のネジ

③ レンズカバーを装着して完了です。

カメラの設定方法

RD-CA235は配線ケーブル上のコードにて、画質の設定変更を行います。

アナログ↔AHDの切換え方法

配線ケーブルについているコードを繋げる事でアナログ形式(画質が低い)、
離す事でAHD(通常の220万画素画質)となります。
設置時に重ならないようにビニールテープなどで巻くなどの対処を行ってください。

アナログ(画質が悪い)

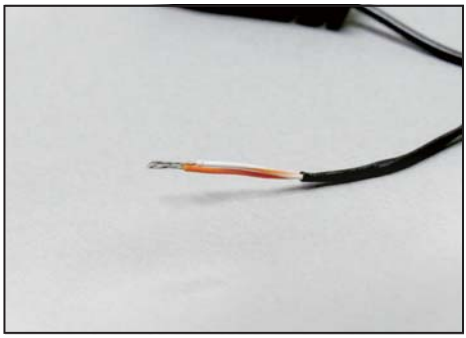

AHD(通常の220万画素)

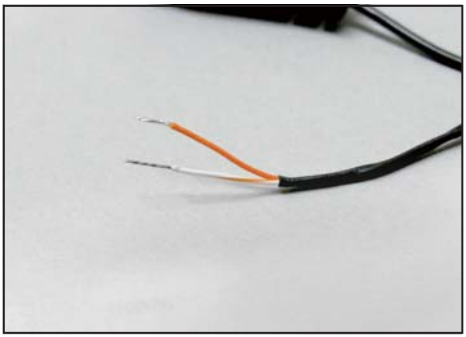

カメラの配線方法(2ケーブル使用時)

■テレビモニターへの接続方法

※モニターへ直接接続する際は
アナログモードへ切替えが必要です。

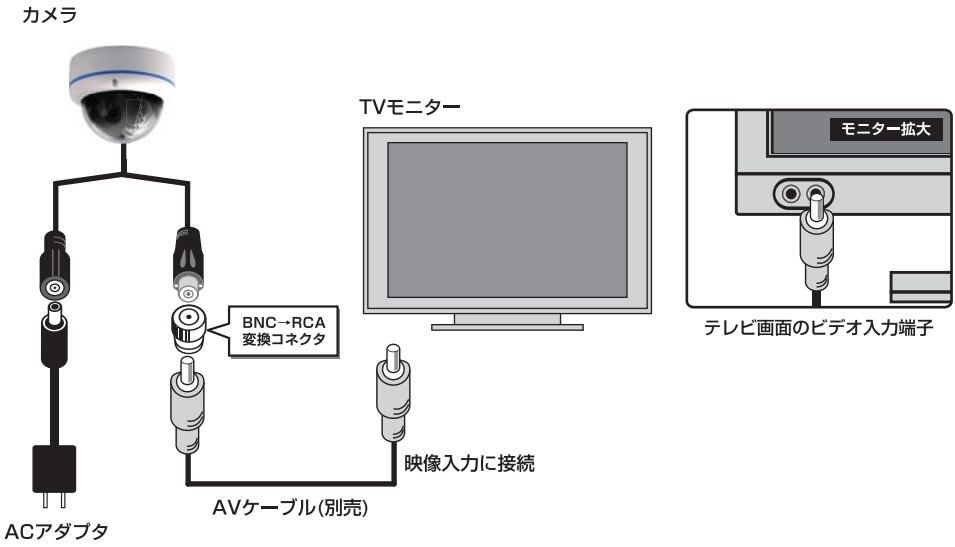

■デジタルレコーダーへの接続方法

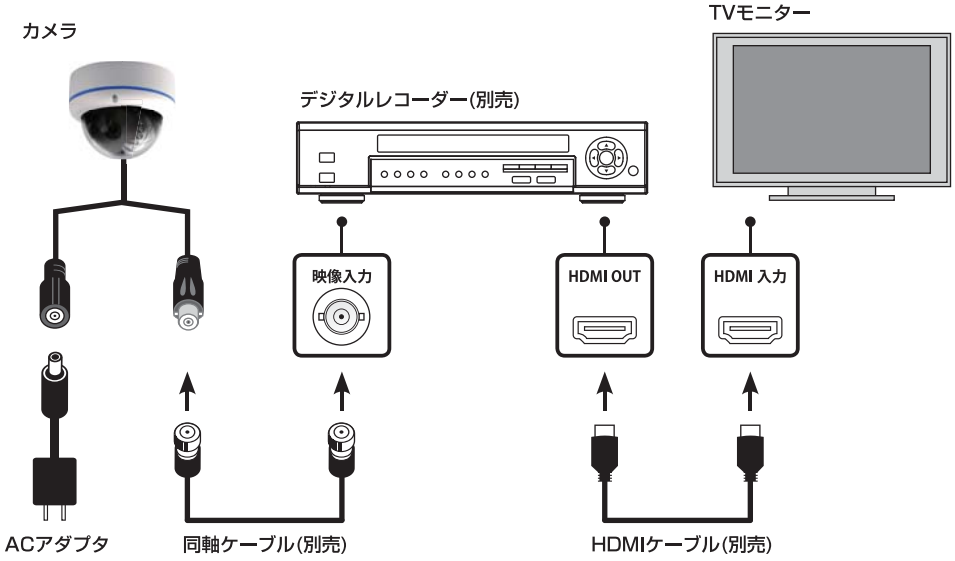

アフターサービスについて

この商品は「保証書」を別途添付しております。
所定事項の記入および記載内容をご確認いただき、大切に保管してください。

正常な使用状態で、保証期間内に万一故障が生じた場合には、保証書記載内容により、お買い上げの販売店（または工事店）が修理いたします。その他の詳細は保証書をご覧ください。

●保証期間経過後の修理については、お買い上げの販売店にご相談ください。
　修理によって機能が維持できる場合は、お客さまのご要望により有料修理いたします。

●本機が故障した場合、稼働していない時間に対する営業損失は補償対象外になります。

修理を依頼されるときは
下記の事項をお買い上げ販売店にご連絡ください。 ① 故障の状況（できるだけくわしく） ② 品名と品番（AHD 220万画素屋内ドームカメラ RD-CA235など） ③ お買い上げ年月日（保証書に記入） ④ 製造番号（保証書に記入） ⑤ お名前、おところ、電話番号

■定期点検・保守について

特に監視用などでご使用の場合は、定期点検・保守の実施をおすすめします。
詳しくは、お買い上げ販売店（または工事店）にご相談ください。

製品についてのお問い合わせ

ネット業界初！サポート専用ダイヤル
☎ **092-707-2002**
受付時間 （平日）9:15～18:00 （土・日・祝）休