RD-CI283SV　220万画素屋外防水型電動レンズIPネットワークカメラ

承認図

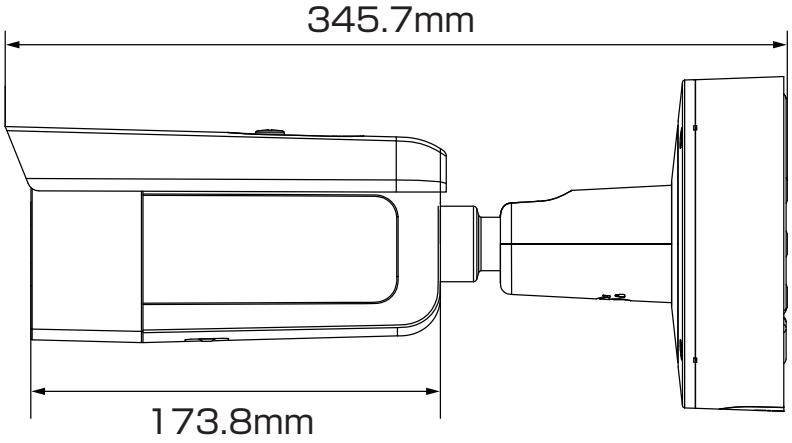

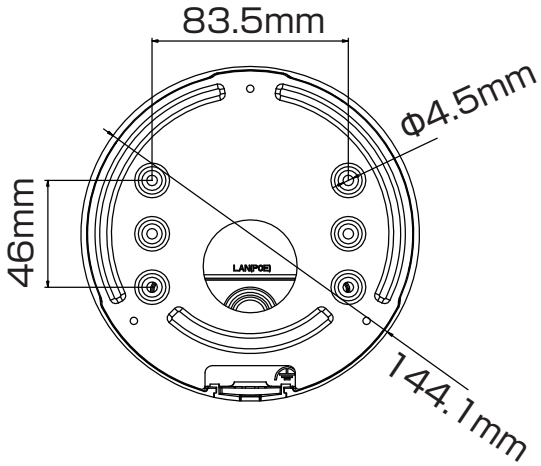

仕様

型番	RD-CI283SV
解像度	1920×1080 pixel
画素数	220万画素
レンズ	f=2.8～12mm（電動レンズ）
撮影範囲	水平31～113度、垂直18～58度
赤外線照射距離	最大60m
動作可能周囲温度	-30～+60度（湿度：～95% 結露しないこと）
最低照度	カラー0.002Lux 赤外線照射時0Lux
外形寸法	約97.9（幅）×93.1（高）×345.7（奥）mm
重量	約1450g
電源	DC12V、1.08A、最大13W　または　PoE
対応メモリーカード(別売)	MicroSDカード　最大256GB

株式会社 アルコム			
DRAWING NO.		TITLE	
ISSUED	SCALE	MODEL	RD-CI283SV
MATERIAL			
DESIGNED	CHECKED	APPROVED	