RD-CI292P　フルハイビジョン屋内外防滴PTZネットワークカメラ

承認図

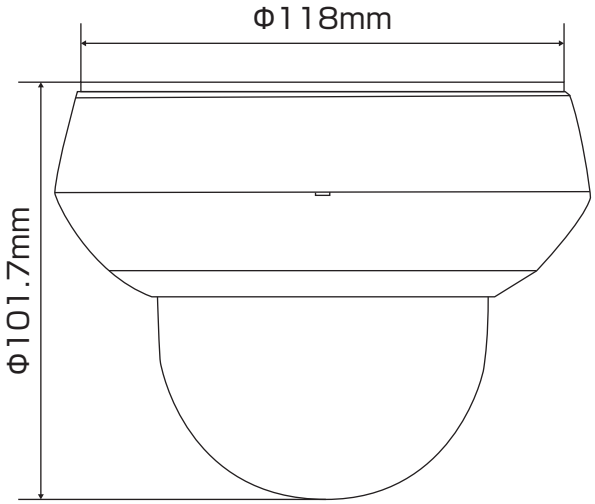

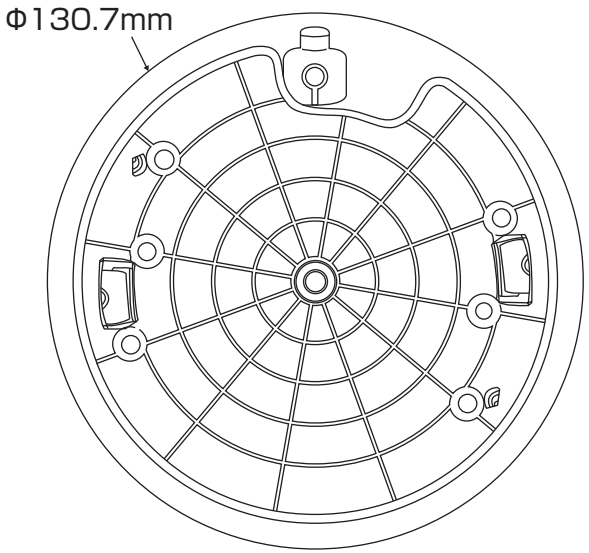

仕様

型番	RD-CI292P
解像度	1920×1080 pixel
画素数	220万画素
レンズ	f=2.8mm～12mm
撮影範囲	最大広角時　水平100.5度、垂直52.8度 最大望遠時　水平32.6度、垂直18.3度
赤外線照射距離	最大20m
動作可能周囲温度	-10～50度
最低照度	カラー0.005Lux 赤外線照射時0Lux
外形寸法	直径130.7mm × 高さ101.7mm
重量	約530g
電源	DC12V、最大9.2W　または　PoE

株式会社 アルコム			
DRAWING NO.		TITLE	
ISSUED	SCALE	MODEL	RD-CI292P
MATERIAL			
DESIGNED	CHECKED	APPROVED	