RD-4032　フルHD対応2メガピクセル屋外IRカメラ

外形寸法図

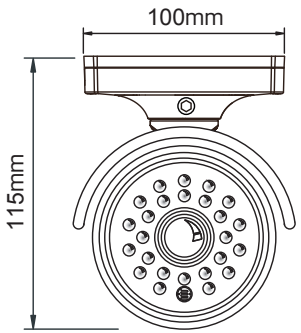

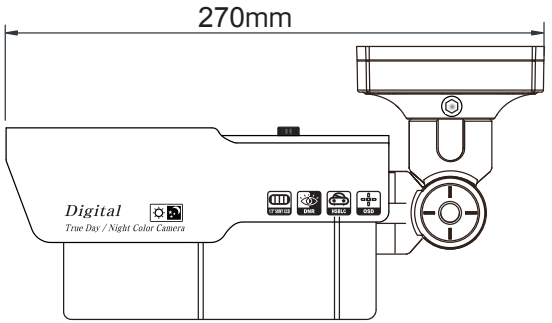

●取りつけピッチ

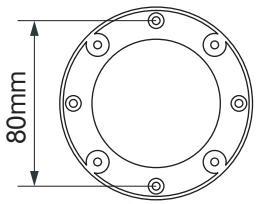

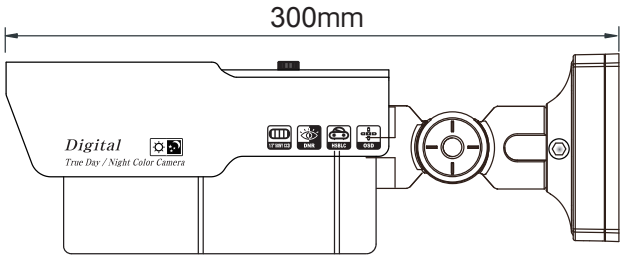

仕様

イメージセンサー	Panasonic製1/3インチ 2.1Megapixel CMOS
解像度	2010×1108pixel
画素数	223万画素
撮影範囲	f=2.8mm　：水平約96.2度 上下約76.3度 f=10mm：水平約28.3度 上下約22.8度
映像出力	HD-SDI×1、BNC×1
動作可能周囲温度	0～+60度
最低照度	0.02Lux（赤外線照射時：0Lux）
レンズ	f=2.8～10mm
LED個数	42個
赤外線照射距離	最大約50m
外形寸法	約100(幅)×115(高)×300(奥)mm
重量	約1000ｇ
電源	DC12V
消費電流	通常約250mA（赤外線照射時約700mA）
逆光補正機能	有り
フリッカレス機能	有り

株式会社　アルコム			
DRAWING NO.		TITLE	
ISSUED	SCALE	MODEL	RD-4032
MATERIAL			
DESIGNED	CHECKED	APPROVED	